10x Rozvádzač bunky:

2.NP - RB2.8, RB2.9
3.NP - RB3.8, RB3.9
4.NP - RB4.8, RB4.9
5.NP - RB5.8, RB5.9
6.NP - RB6.8, RB6.9

POHĽADY

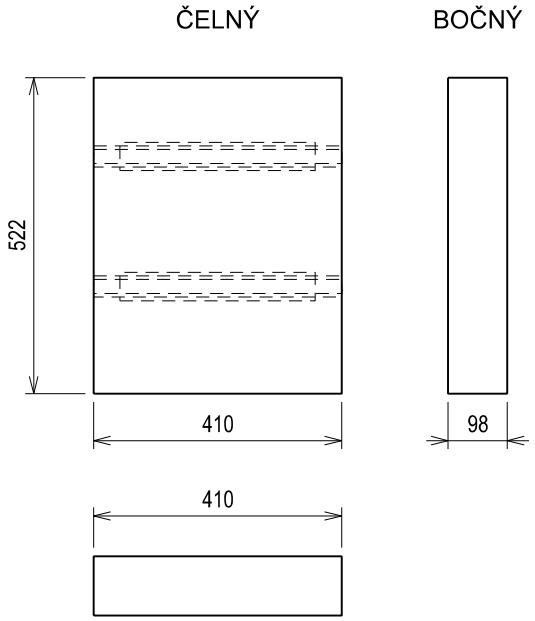

Skriňa, rozvodnica	DOMOVÁ ROZVODNICA NA OMIETKU napr. EATON BC-O-2/36-ECO
Kapacita :	36 TE
Rady pre prístroje :	2
Rozmery skrine :	viď pohľady (kótovanie v mm)
Krytie (zatv./otv.) :	IP 40/20 (minimálne hodnoty)
Trieda ochrany :	II
Mechanická odolnosť :	-
Materiál skrine / dverí :	plast / plast
Uzatváranie dverí :	-
Farba skrine :	biela
Prívody / vývody :	zhora / nahor
Menovité napätie :	Un = 400/230 V AC
Menovitý prúd :	In = 25 A
Menovitá frekvencia :	50 Hz
Skratová odolnosť :	10 kA
Prívodné vedenie :	do 4 mm²
Rozvodný systém :	3/N/PE AC 400/230V 50Hz, TN-S
Skratové pomery :	Ik"< 10 kA, Ip < 10 kA
Ochrana pred zásahom el. prúdom podľa STN 33 2000-4-41 411 - Samočinné odpojenie napájania Základná ochrana : Ochrana pri poruche :	 - základná izolácia živých častí - zábrany alebo kryty - samočinné odpojenie napájania - doplnková ochrana prúdovým chráničom
Poznámka : pre elektro výzbroj rozvádzača je možné použiť iné zariadenia ako sú uvedené, ktoré spĺňajú predpísané parametre a charakteristiky, rozmer skrine je možné prispôsobiť konkrétne použitým zariadeniam.	

epMP, s.r.o.
Herlianska 1105/96
09303 Vranov nad Topľou
+421 905 709 375
pacuta@epmp.sk
https://www.epmp.sk/

Zodpovedný projektant :	Ing. Marek PAČUTA
Vypracoval :	Ing. Peter STANISLAVSKÝ
Hlavný inžinier projektu :	OON Design s.r.o., Slovenskej jednoty 48, 040 01 Košice
Investor :	Obchodná akadémia Humenné
Miesto stavby :	kat. úz. Humenné, parc. č. 3352/3

Stavba :

REKONŠTRUKCIA INTERNÁTU

Objekt :	SO 01.1 REKONŠTRUKCIA INTERNÁTU
Časť :	ELEKTRICKÁ INŠTALÁCIA A OCHRANA PRED BLESKOM
Obsah :	ROZVÁDZAČ RBn.8-9

Stupeň :	DRS	Sada :
Formát :	3 x A4	
Dátum :	12 / 2023	
Číslo zákazky :		2023108
Mierka :	-	Príloha : 20

Rozvádzač

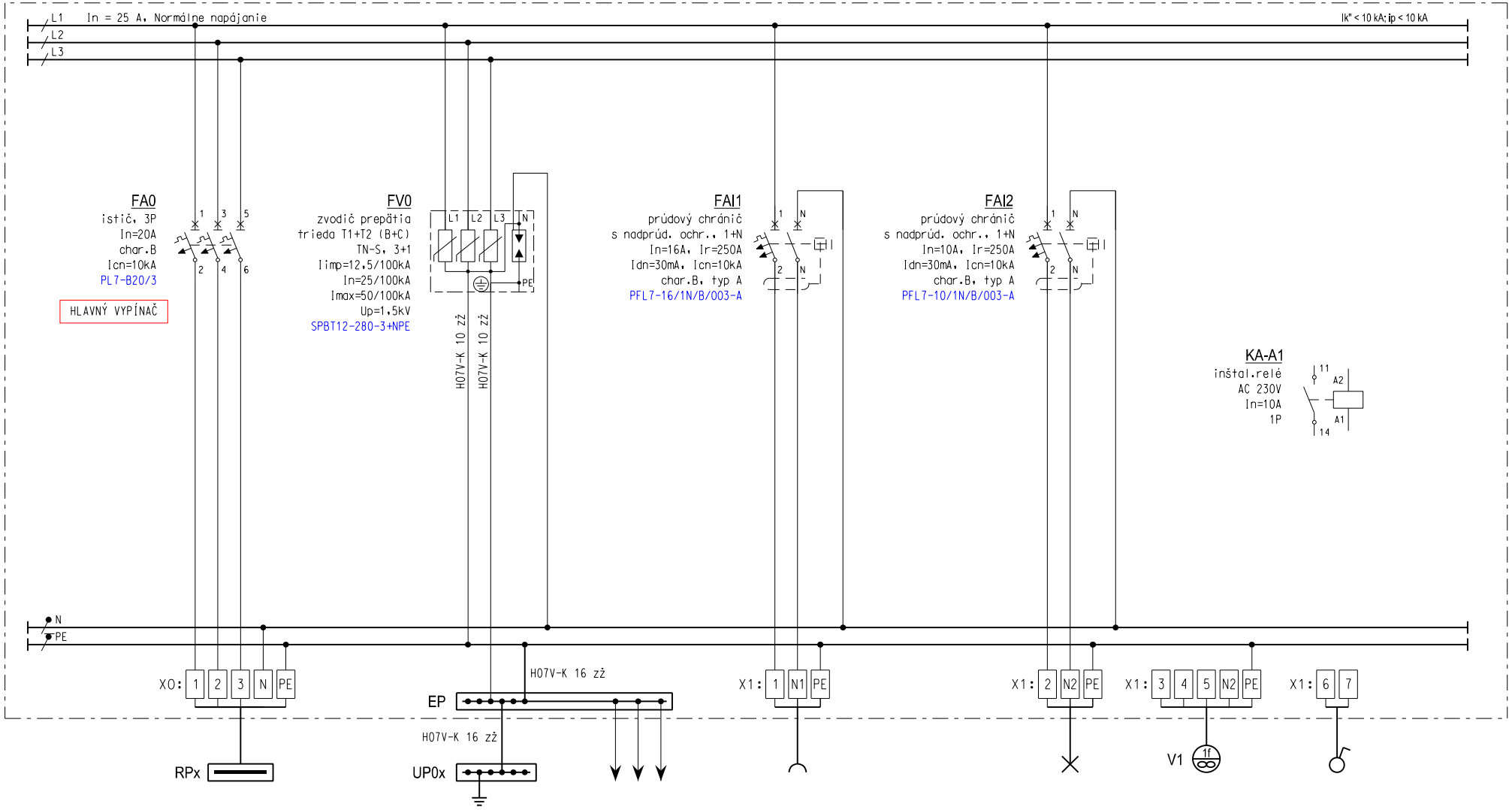

ČÍSLO OBVODU:	nxWL00	–	–	nxWL01	nxWL02	nxWL02A	nxWL24
KÁBEL (VODIČ):	N2XH-J 5x4 B2ca -s1, d1, a1	H07V-K 16 zž	H07Z-K 4 zž	N2XH-J 3x2,5 B2ca -s1, d1, a1	N2XH-J 3x1,5 B2ca -s1, d1, a1	N2XH-O 5x1,5 B2ca -s1, d1, a1	N2XH-O 2x1,5 B2ca -s1, d1, a1
UKONČENIE:	Rozvádzač podlažia	Uzemňovacia prípojnica	OCHRANNÉ POSPÁJANIE (ÚK, VODA, ...)	Zásuvkový obvod AC 230V	Osvetlenie	Ventilátor hygieny	Ovládanie vetrania vypínač A1
Pi/Ps (kW):	- / -	- / -	- / -	- / -	- / -	- / -	- / -

STAVBA:	REKONŠTRUKCIA INTERNÁTU	INVESTOR:	Obchodná akadémia Humenné	HL. INŽINIER PROJ.:	OON Design s.r.o.
		MIESTO:	kat. úz. Humenné, parc. č. 3352/3	ZODP. PROJEKT.:	Ing. Marek PAČUTA
OBJEKT:	SO 01.1 REKONŠTRUKCIA INTERNÁTU	OBSAH:	ROZVÁDZAČ RBn.8-9	VYPRACOVAL:	Ing. Martin FEDOR
ČASŤ:	ELEKTRICKÁ INŠTALÁCIA A OCHRANA PRED BLESKOM				

ČÍSLO ZÁKAZKY:	2023108		
DÁTUM: 12 / 2023	STUPEŇ:	DRS	
LIST: 2 / 3	ČÍSLO:	19	

OVLÁDACIA SCHÉMA

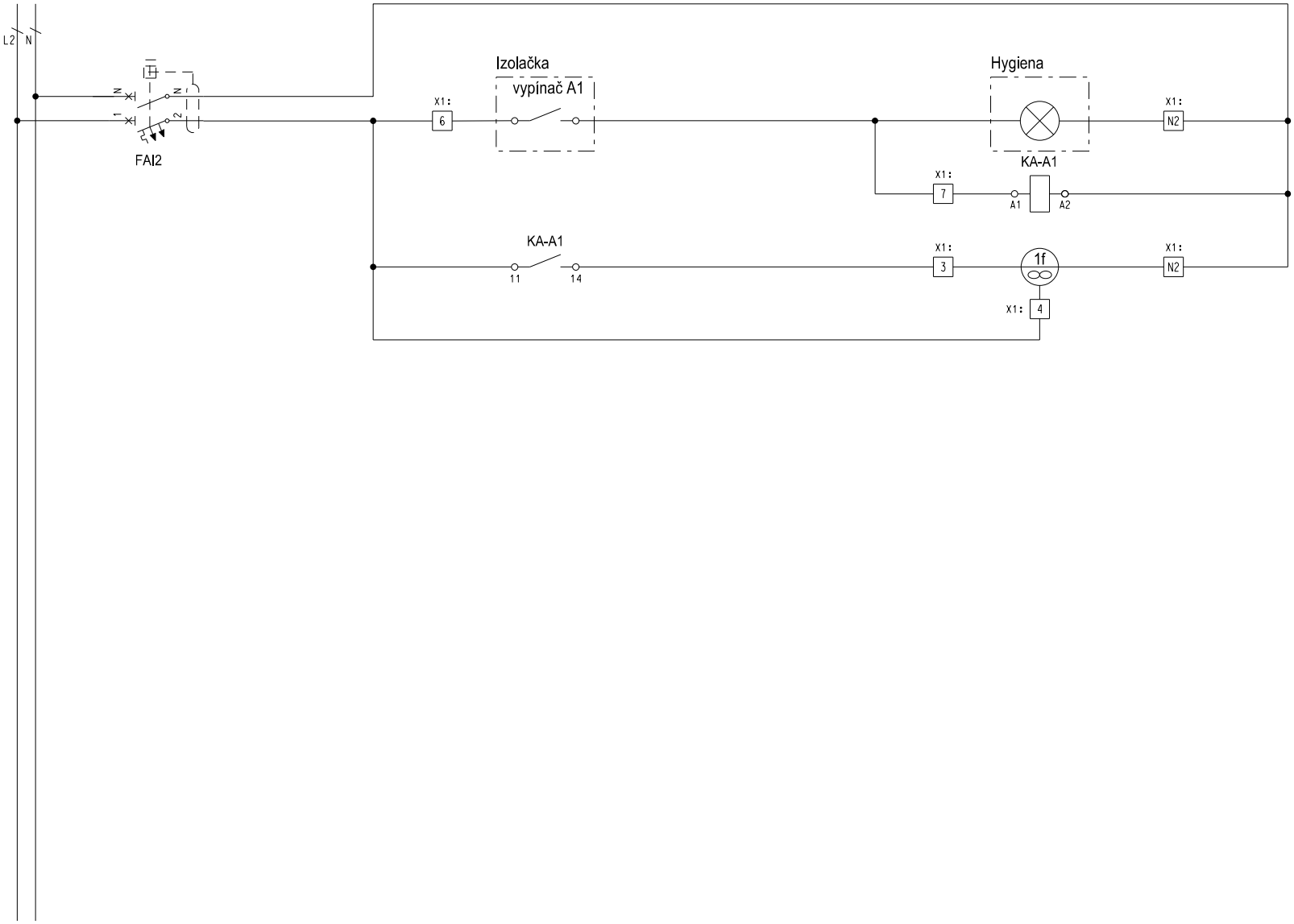

Inštalačné relé KA-A1

Potrubný ventilátor pre odvetrávanie miestnosti hygieny

fázove pripojenie pre časový dobeh

STAVBA:	REKONŠTRUKCIA INTERNÁTU	INVESTOR:	Obchodná akadémia Humenné	HL. INŽINIER PROJ.:	OON Design s.r.o.	ČÍSLO ZÁKAZKY:	2023108
		MIESTO:	kat. úz. Humenné, parc. č. 3352/3	ZODP. PROJEKT.:	Ing. Marek PAČUTA	DÁTUM: 12 / 2023	STUPEŇ: DRS
OBJEKT:	SO 01.1 REKONŠTRUKCIA INTERNÁTU	OBSAH:	ROZVÁDZAČ RBn.8-9	VYPRACOVAL:	Ing. Martin FEDOR	LIST: 3 / 3	ČÍSLO: 19
ČASŤ:	ELEKTRICKÁ INŠTALÁCIA A OCHRANA PRED BLESKOM						